Alojamiento central para el parasol: desmontar y montar

Herramientas especiales, equipos de comprobación y medición y dispositivos auxiliares necesarios

- Palanca -80 200-

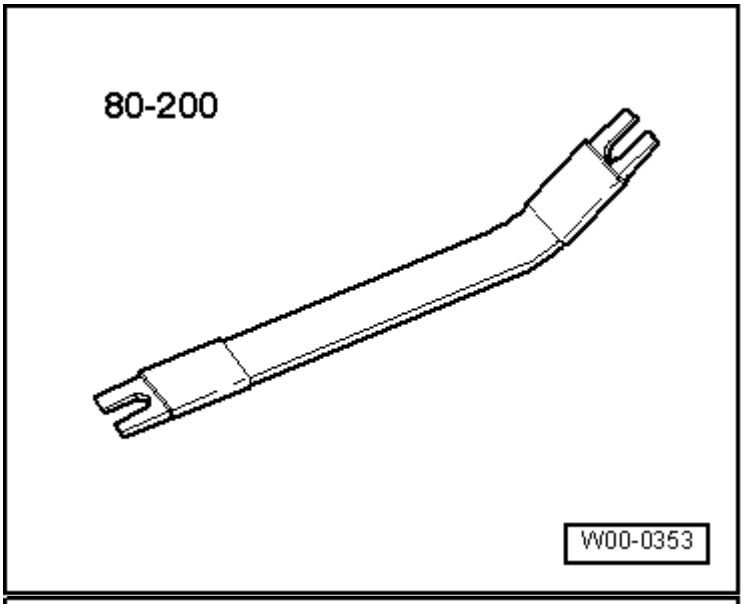

Desmontar

– Desenganchar el parasol en el centro del vehículo del alojamiento central para el parasol y plegarlo hacia un lado.

– Desenclavar la cubierta del alojamiento central del parasol -1- desplazando la palanca -80 200- ≈ 1 mm por debajo de la cubierta -flechas 2-.

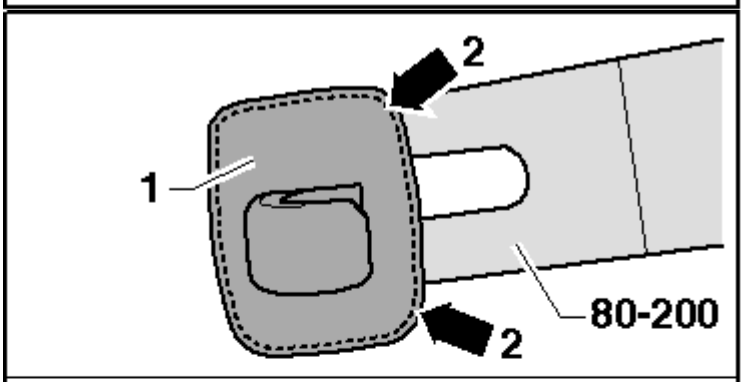

Aviso

Si la palanca -80 200- se introdujese más, estaría debajo del alojamiento central del parasol. En este caso no es posible desmontar la cubierta.

– Sacar el soporte central del parasol -3--flecha 4-.

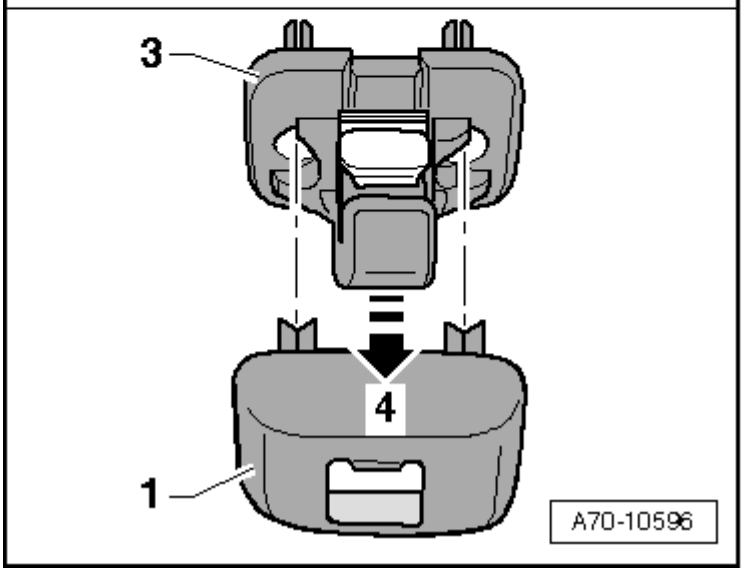

Montar

– El montaje se efectúa en el orden inverso, teniendo en cuenta lo siguiente:

Aviso

Al colocar el alojamiento central del parasol, asegurarse de no dañar las pestañas.